ЛИМЦ.60148.11.000.006

Ra 12,5 (√)

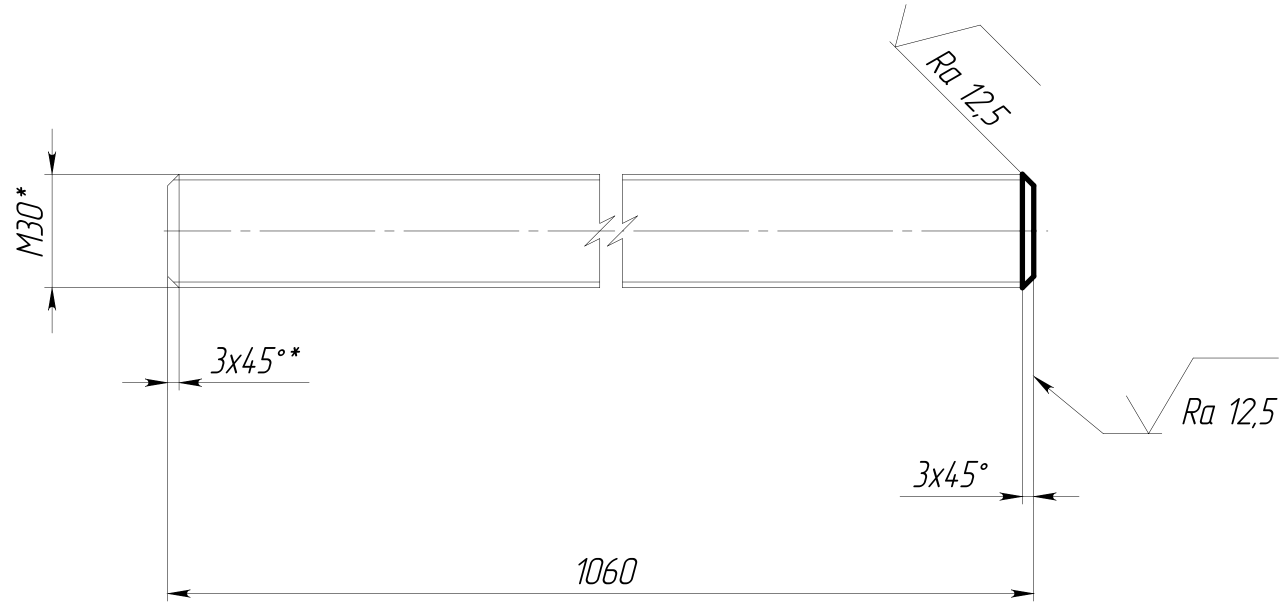

1. *ŭǪǲǶǯÁë ǯǵï ǻǹÅǪǬŇǴ.
2. Общие допуски по ГОСТ 30893.1: ±IT14/2.
3. ǖǪÅǴǲÁŇǬǪÆÊ ŇǫŇǲǷǪäǯǷǲǯ äǯÅÆǯǰǪ.

Перв. примен.: ЛИМЦ.60148.11.000.000

Справ. №

Подп. и дата

Инв. № дубл.

Взам. инв. №

Подп. и дата

Инв. № подл.

Изм.	Лист	№ докум.	Подп.	Дата	ЛИМЦ.60148.11.000.006
Разраб.		Быков		27.8.25	Шпилька
Пров.		Лаптев			
Т. контр.					
					Изделие-заготовка: шпилька резьбовая M30 DIN 975 класс прочности 12.9, оксидированная
Н. контр.					
Утв.		Соломатин			

Лит.	Масса	Масштаб
	5.88	1:2
Лист	Листов 1	
АО "БТ"		

Шифр: Копировал Формат А4